HIRO

外部谐波发生器

- 可输出 515 nm, 343 nm, 257 nm 和 206 nm 波长
- 有源谐波的简单选择
- 同步或可切换输出
- 适配 PHAROS, CARBIDE 和 FLINT

HIRO for CARBIDE 或 PHAROS

型号	HIRO	HIRO-HP	HIRO-HE
最大泵浦功率	20 W	80 W	
泵浦脉冲能量	8 – 400 µJ	200 – 1000 µJ	1000 – 4000 µJ
可选谐波 [1) 2)]	高达4H [3)]	高达5H	
转换效率 [1) 4)]	> 50% (2H) > 25% (3H) > 10% (4H) [5)] > 5% (5H) [6)]		
偏振 [7)]	线偏振，竖直方向 (2H, 5H) 线偏振，竖直方向 (3H, 4H)		

外形尺寸

尺寸 (长×宽×高)	487 × 176 × 180 mm	552 × 320 × 170 mm

1) 咨询谐波组合和同步输出，请联系 sales@lightcon.com。
2) 可根据要求提供剩余基频输出。
3) 可根据要求提供白光连续输出。
4) 泵浦功率百分比，重复频率高达 200 kHz。
5) 最大输出功率为 1 W。
6) 最大输出功率为 150 mW。仅适用于 HIRO-HP/HE。
7) 可根据要求提供不同的偏振。

危险：有可见/不可见激光的辐射/反射/散射，避免眼睛和皮肤直接暴露在其中
4 类激光产品

用于 FLINT 激光器的 HIRO

型号	HIRO
可选谐波 [1]	高达4H
最大泵浦功率	4 W
转换效率 [2]	> 35% (2H) > 5% (3H) > 1% (4H)

外形尺寸

尺寸 (长×宽×高)	487 × 176 × 180 mm

[1] 对于高功率的 2H, 请参考 FLINT 的 HG。
[2] 对于大于 500 mW 的泵浦功率。

危险: 有可见/不可见激光的辐射/反射/散射，避免眼睛和皮肤直接暴露在其中
4 类激光产品

HIRO 的输出

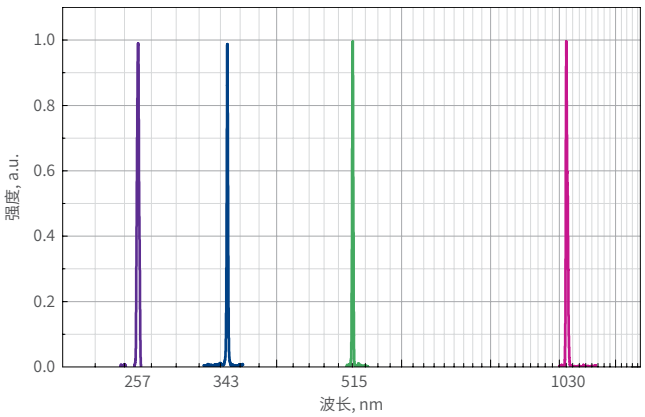

4H 输出功率稳定性

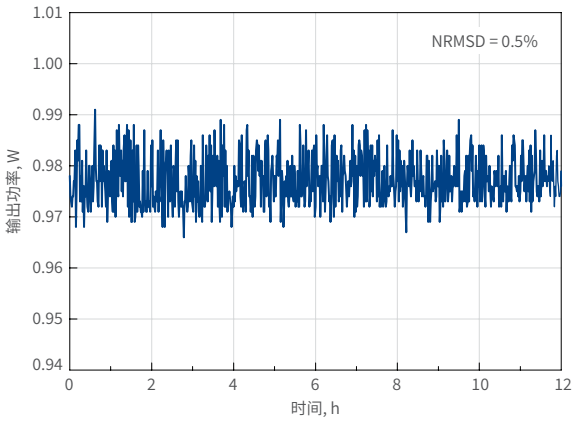

轮廓图

HIRO

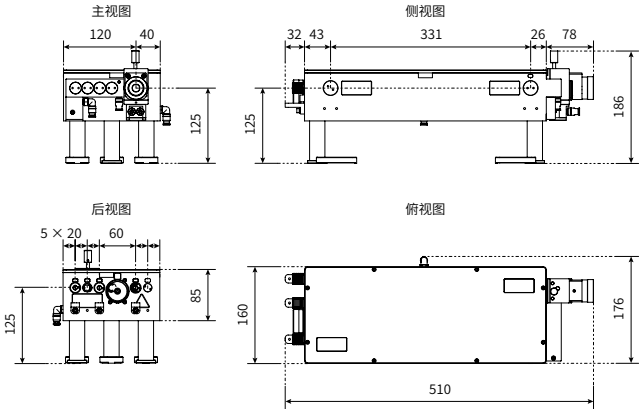
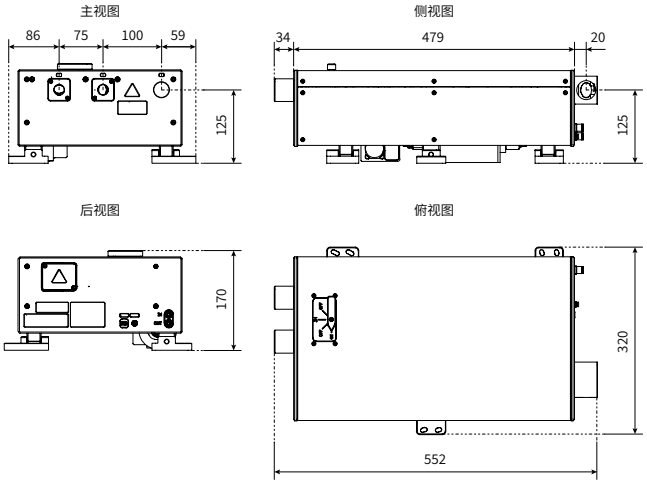
HIRO-HP/HE